DETALLE DE VIGAS. GEOMETRÍA

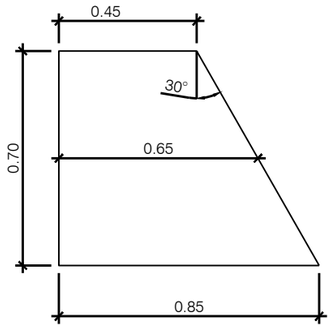

VIGA DE REPARTO NIVEL 1 GENERAL
esc: 1/10

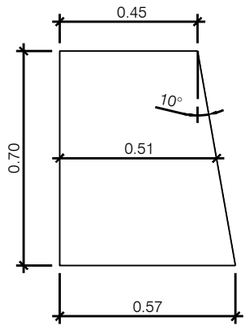

VIGA DE REPARTO NIVEL 1 SOBRE TÚNEL
esc: 1/10

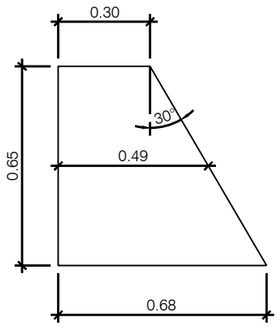

VIGA DE REPARTO NIVELES INTERMEDIOS
esc: 1/10

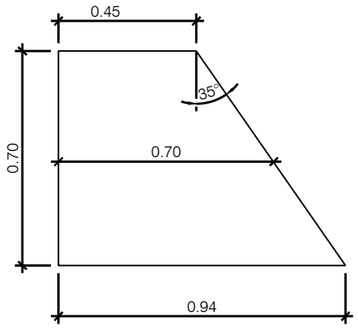

VIGA DE REPARTO NIVEL 1 INCLINACIÓN 35º
esc: 1/10

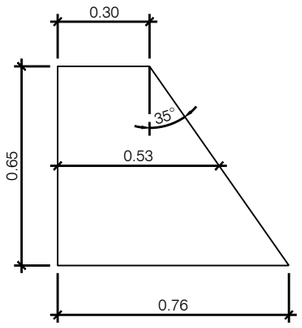

VIGA DE REPARTO NIVELES INTERMEDIOS
INCLINACIÓN 35º
esc: 1/10

DETALLE DE VIGAS. ARMADURA

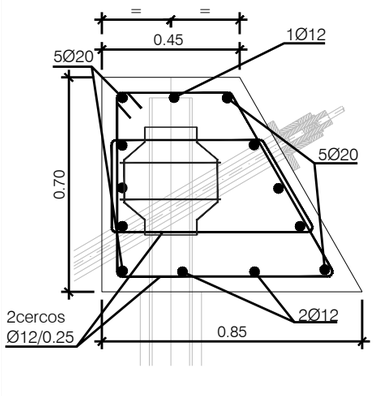

VIGA DE REPARTO NIVEL 1 GENERAL
esc: 1/10

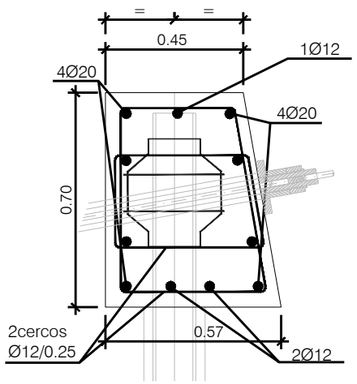

VIGA DE REPARTO NIVEL 1 SOBRE TÚNEL
esc: 1/10

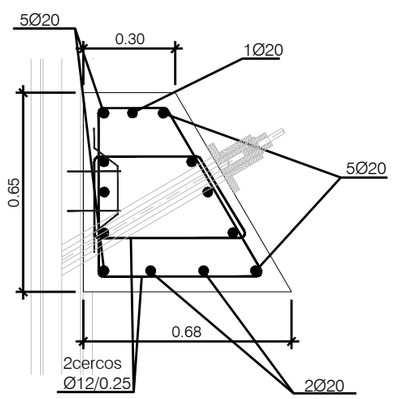

VIGA DE REPARTO NIVELES INTERMEDIOS
esc: 1/10

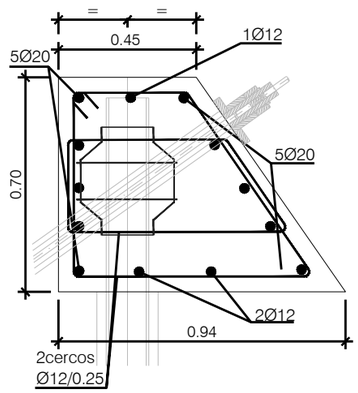

VIGA DE REPARTO NIVEL 1 INCLINACIÓN 35º
esc: 1/10

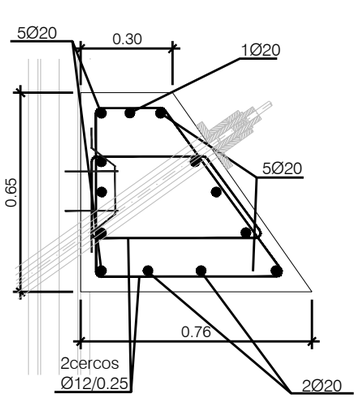

VIGA DE REPARTO NIVELES INTERMEDIOS
INICLINACIÓN 35º
esc: 1/10

DETALLE DE VIGA DE ATADO DEL PARAGUAS DE MICROPILOTES DEL TÚNEL

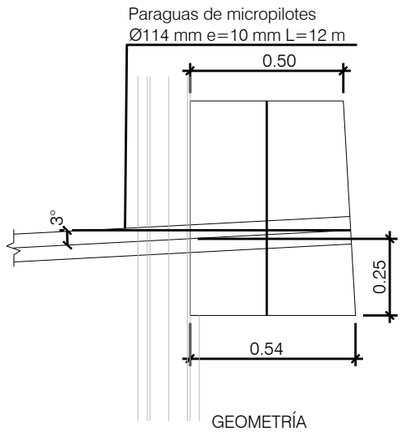

GEOMETRÍA
esc: 1/10

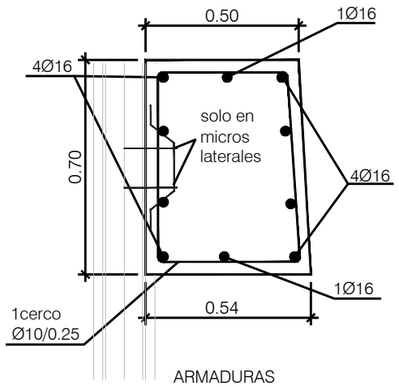

ARMADURAS
esc: 1/10

DETALLE ESTRUCTURA DE UNIÓN MICROPILOTE-VIGA DE ATADO

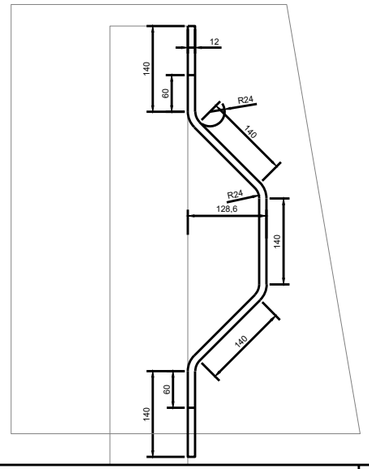

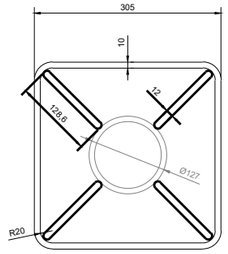

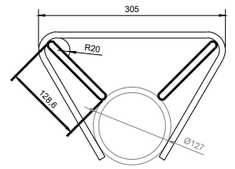

cotas en mm

OHARRAK :
NOTAS :

1. Ømin de bulbo = 105mm
2. La máxima excavación permitida en cada fase, previa a la ejecución de cada nivel de vigas y anclajes, no debe ser superior a 10 cm por debajo del plano inferior de la viga.

SOLAPES DE ARMADURAS NO INDICADOS		
HA-30		
ø(mm)	POSICIÓN I (m)	POSICIÓN II (m)
8	0,40	0,60
10	0,50	0,75
12	0,60	0,90
16	0,80	1,20
20	1,10	1,50
25	1,70	2,30

DETALLE SOLDADURA ESTRUCTURA DE UNIÓN-MICROPILOTE

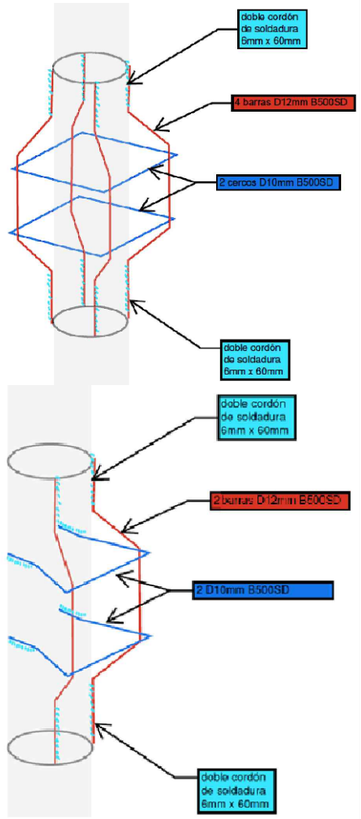

REV.	CLASE DE MODIFICACION	FECHA	NOMBRE	COMP.	OBRA
A	MODIFICADO Nº1	FEB.25	UTE	ETS	

BIRAZTERTZEAK
REVISIONES

KONTRATISTA ADOS
CONFORME EL CONTRATISTA

AHOLKULARIA
CONSULTOR

REFERENCIA CONSULTOR	REFERENCIA
10-02-08h13ESTR	L5-AG-25-220-A

EUSKO JAURLARITZA GOBIERNO VASCO
LURRALDE PLANGINTZA, ETXEBIZITZA ETA GARRAIO SAILA
DEPARTAMENTO DE PLANIFICACIÓN TERRITORIAL, VIVIENDA Y TRANSPORTES

euskal trenbide sarea
PROIEKTUAREN IKUSKAPENA ETA ZUZENDARITZA
INSPECCION Y DIRECCION DEL PROYECTO

ESKALA ORIGINALA: ESCALA ORIGINAL 1/10 EN DIN A1
0 0,1 0,3 0,5
ESKALA GRAFIKOA ESCALA GRAFICA

PROJEKTUAREN IZENBURUA
TITULO DEL PROYECTO
BILBOKO METROPOLI-TRENBIDEAREN 5. LINEAKO ERAIKUNTZA PROIEKTUA. APERRIBAI - GALDAKAO TARTEA
PROYECTO CONSTRUCTIVO DE LA LÍNEA 5 DEL FERROCARRIL METROPOLITANO DE BILBAO. TRAMO APERRIBAI - GALDAKAO

PLANOAREN IZENBURUA
TITULO DEL PLANO
OBRAS SINGULARES
O.S-10. SALIDA DE EMERGENCIA DE ABUSU
ESTRUCTURAS DE CONTENCIÓN. VIGA DE ATADO

PLANO ZK / N. PLANO
10.2.8
ORRIA / HOJA
13 SIGUE 14

C:\Users\usuario\Nextcloud\Shared\L5AG\L5AG.02 OBRA\L5AG.02 PROYECTO\3 PROYECTO MODIFICADO 01\2 PLANOS\10-Obras singulares\10-02-OS10-SE Abusu\10-02-08h13ESTR.dwg